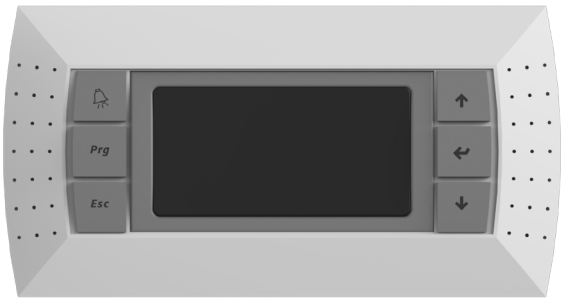




SYSTÈME DE CONTRÔLE AUTOMATIQUE

S29 (KVENT, Touch Screen pGDX 4.3)
S30 (KVENT, TH-TUNE)
S31 (KVENT)
S32 (KVENT, PGDE)

FR *MODE D'EMPLOI*

BLAUBERG

SOMMAIRE

Exigences de sécurité 3
Utilisation 4
Caractéristiques techniques 4
Montage et preparation au fonctionnement 6
Connexion au reseau electrique 9
Contrôle 11

Le présent Manuel d'utilisateur est un document de service principal, destiné à familiariser le personnel technique, de maintenance et d'exploitation.
Le Manuel d'utilisateur comporte les renseignements sur la destination, la composition, le principe de fonctionnement, l'agencement et le montage du produit (des produits) S29, S30, S31, S32 ainsi que de toutes modifications.
Le personnel technique et de maintenance doit avoir une bonne formation théorique et pratique relative aux systèmes de ventilation et réaliser les travaux conformément aux règles de sécurité du travail et aux normes et standards de construction en vigueur en territoire de l'Etat.

EXIGENCES DE SÉCURITÉ

AVANT DE LANCER L'EXPLOITATION ET LE MONTAGE DU PRODUIT, FAITES CONNAISSANCE AVEC ATTENTION DU GUIDE D'UTILISATEUR.

CONFORMEZ-VOUS AUX EXIGENCES DU GUIDE D'UTILISATEUR AINSI QU'À CELLES DE L'ENSEMBLE DES NORMES ET STANDARDS DE CONSTRUCTION ÉLECTRIQUES ET TECHNIQUES, LOCAUX ET NATIONAUX APPLICABLES.

PRENEZ NÉCESSAIREMENT CONNAISSANCE DES AVERTISSEMENTS CONTENUS DANS LE GUIDE PARCE QU'ILS COMPORTENT LES RENSEIGNEMENTS CONCERNANT VOTRE SÉCURITÉ.

L'INOBSERVATION DES RÈGLES ET AVERTISSEMENTS DU GUIDE PEUT CONDUIRE AUX TRAUMATISMES DE L'UTILISATEUR OU À L'ENDOMMAGEMENT DU PRODUIT.

APRÈS LA LECTURE DU GUIDE DE L'UTILISATEUR, CONSERVEZ-LE PENDANT TOUTE LA DURÉE D'UTILISATION DU PRODUIT.

EN PASSANT L'APPAREIL À UN AUTRE UTILISATEUR REMETTEZ-LUI NÉCESSAIREMENT LE GUIDE.

PENDANT LE MONTAGE DU PRODUIT, COUPEZ NÉCESSAIREMENT LE RÉSEAU D'ALIMENTATION ÉLECTRIQUE.

NÉCESSAIREMENT FAITES LA MISE À LA TERRE DU PRODUIT!

NE MODIFIEZ PAS PAR VOS SOINS LA LONGUEUR DU CÂBLE RÉSEAU. NE PLIEZ PAS LE CORDON D'ALIMENTATION.

ÉVITEZ D'ENDOMMAGER LE CORDON D'ALIMENTATION. NE PLACEZ PAS DES OBJETS ÉTRANGERS SUR LE CORDON D'ALIMENTATION.

EN CONNECTANT LE PRODUIT AU RÉSEAU ÉLECTRIQUE, NE VOUS VOUS SERVEZ PAS DE MATÉRIELS OU DE CONDUCTEURS DÉTÉRIORÉS.

NE TOUCHEZ PAS AVEC LES MAINS HUMIDES LES DISPOSITIFS DE COMMANDE.

NE FAITES PAS LE MONTAGE ET L'ENTRETIEN DU PRODUIT AVEC LES MAINS HUMIDES.

NE LAISSEZ PAS LES ENFANTS UTILISER LE PRODUIT.

PRENEZ GARDE EN DÉBALLANT LE PRODUIT.

OBSERVEZ LA SÉCURITÉ DU TRAVAIL EN MANIPULANT LES OUTILS D'ÉLECTRICIEN PENDANT LE MONTAGE DU PRODUIT.

NE POSER EN AUCUN CAS LE CÂBLE D'ALIMENTATION DU PRODUIT À PROXIMITÉ DE L'ÉQUIPEMENT DE CHAUFFAGE/DE RÉCHAUFFAGE.

N'UTILISEZ PAS LE PRODUIT AU-DELÀ DE LA PLAGE DES TEMPÉRATURES, PRÉCISÉES DANS LE GUIDE D'UTILISATEUR.

N'UTILISEZ PAS LE PRODUIT DANS UN MILIEU AGRESSIF ET DÉFLAGRANT.

NE LAVEZ PAS LE PRODUIT AVEC DE L'EAU.

EVITEZ DE PROJETER DE L'EAU SUR LES PARTIES ÉLECTRIQUES DU PRODUIT.

PENDANT L'ENTRETIEN DU PRODUIT, DÉCONNECTEZ CE DERNIER DU RÉSEAU D'ALIMENTATION.

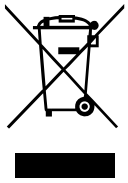

LE PRODUIT DOIT ÊTRE ÉLIMINÉ SÉPARÉMENT À LA FIN DE SA DURÉE DE VIE.

NE PAS ÉLIMINER L'APPAREIL COMME DÉCHETS DOMESTIQUES NON TRIÉS.

UTILISATION

Le système de commande automatique est conçu pour contrôler les systèmes de ventilation de diverses configurations.
Le système de commande contrôle les composants de base du système de ventilation, tels que les ventilateurs d'alimentation et d'extraction, l'échangeur de chaleur, le réchauffeur d'air, le refroidisseur d'air, l'humidificateur d'air, la chambre de mélange d'air, les volets d'air. L'unité d'automatisation dispose d'un contrôleur configurable avec un logiciel installé. Le contrôleur peut être configuré individuellement pour chaque système de ventilation. Les panneaux de commande sont conçus pour un fonctionnement ininterrompu.

Pour une description détaillée des fonctions du système de contrôle automatique, veuillez vous référer au guide du contrôleur.
Veuillez demander au vendeur de l'unité de ventilation de fournir le guide.

LE PRODUIT N'EST PAS DESTINE A UTILISER PAR LES LES ENFANTS, LES PERSONNES AUX CAPACITES SENSORIELLES OU MENTALES DEGRADEES AINSI QUE PAR LES PERSONNES SANS FORMATION ADEQUATE.

LES SPECIALISTE SONT AUTORISES A MANIPULER LE PRODUIT APRES LA FORMATION ADEQUATE.

LE PRODUIT DOIT ETRE INSTALLE DANS LES ENDROITS EXCLUANT L'ACCES AUTONOME DES ENFANTS

CARACTÉRISTIQUES TECHNIQUES

Paramètre	Valeur		
	pGDx Touch 4.3"	th-Tune	pGDE
Température de stockage [°F]	-4...+158	-4...+158	-4...+158
Humidité de stockage [%]	10...85 @ 40 (pas de condensation)	10...90 (pas de condensation)	10...90 (pas de condensation)
Température de fonctionnement [°F]	32...+122	14...+140	-4...+140
Humidité de fonctionnement [%]	10...85 @ 40 (no condensation)	10...90 (no condensation)	10...90 (no condensation)
Câble*	Connexion au contrôleur à l'aide d'un câble téléphonique jusqu'à 33 ft; La consommation électrique ne dépasse pas 3 W.	Connexion au bornier des connexions externes à l'aide d'un câble à 5 fils 20...22 AWG jusqu'à 1640 ft	Connexion au contrôleur à l'aide d'un câble téléphonique jusqu'à 164 ft metres ou paire torsadee 22 AWG jusqu'à 1640 ft
Protection contre la pénétration	IP20	IP20	IP40

*Inclus dans la livraison.

Dimensions hors tout du panneau de commande pGDx

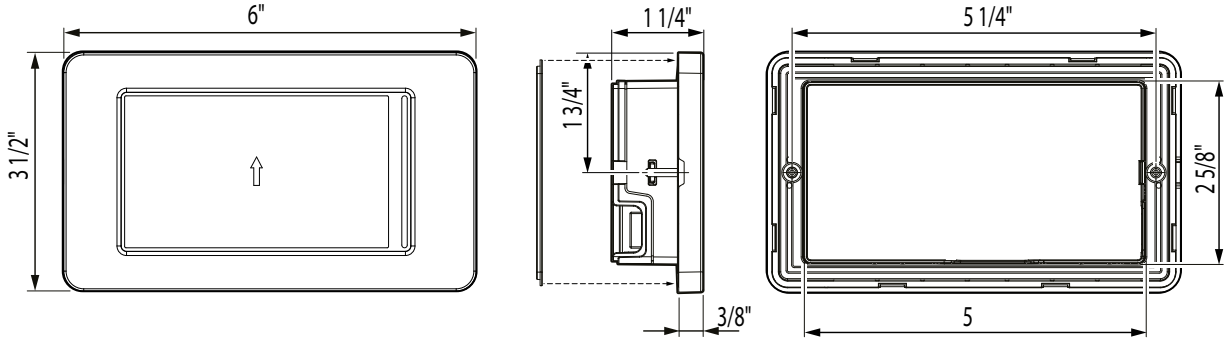

Dimensions hors tout du panneau de commande thTune

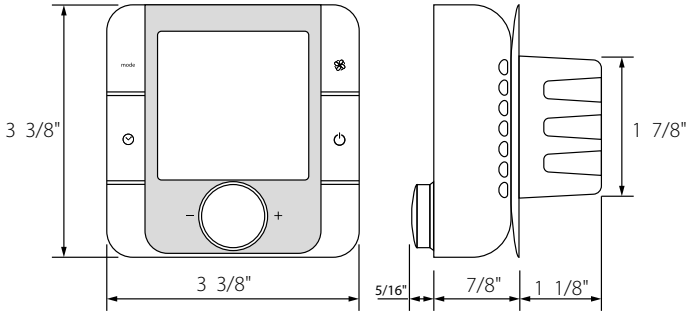

Dimensions hors tout du panneau de commande pGDE

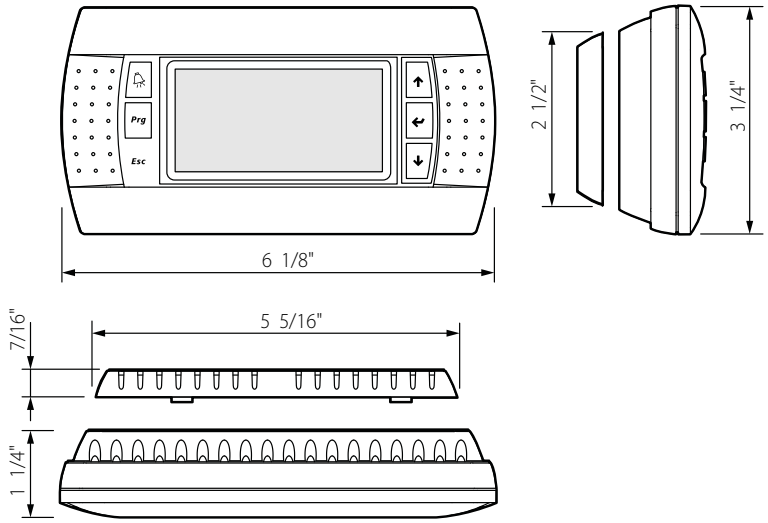

MONTAGE ET PREPARATION AU FONCTIONNEMENT

INSTALLATION DU PANNEAU DE COMMANDE PGDX

Pour monter le panneau de commande dans la cloison, préparez la découpe et les trous conformément au gabarit indiqué dans l'illustration ci-dessous.

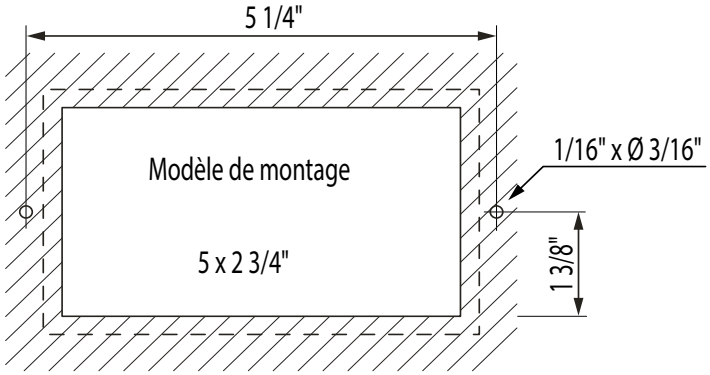

Fixez le panneau de commande dans la cloison à l'aide de vis et installez le cadre.
Le cadre doit se fermer jusqu'à ce qu'il s'enclenche.

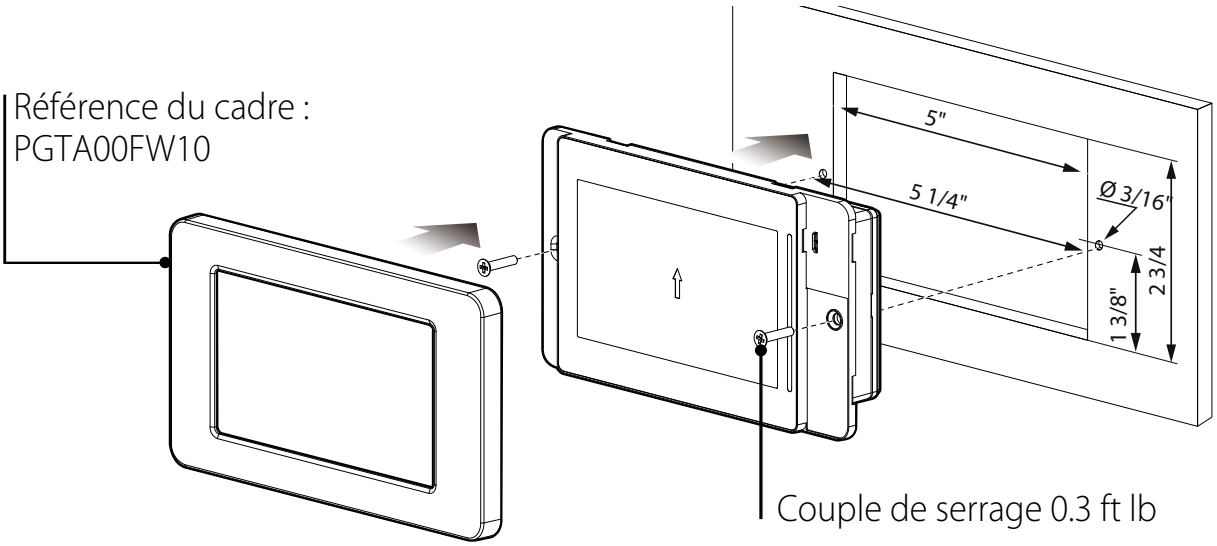

Connexion au contrôleur

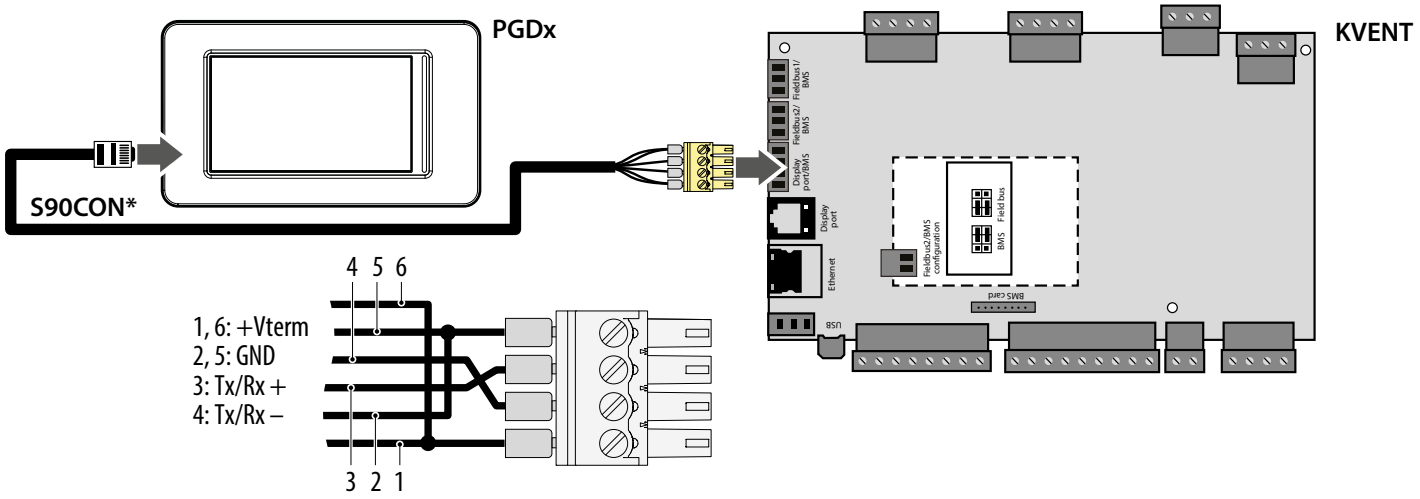

INSTALLATION DU PANNEAU DE COMMANDE TH-TUNE

Pour l'installation de la face arrière du panneau de commande, utilisez une boîte de montage d'un diamètre minimum de 2 $^{9}/_{16}$ et d'une profondeur d'installation de 1 $^{1}/_{4}$.

1. Détachez la face avant du panneau de commande de la face arrière à l'aide d'un tournevis.

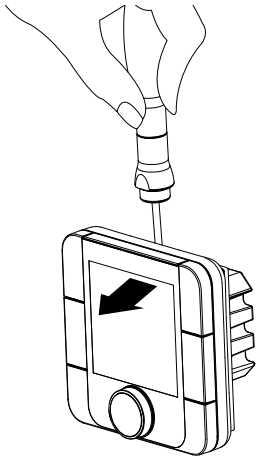

2. Débranchez le connecteur à 4 broches de la face avant du panneau de commande.

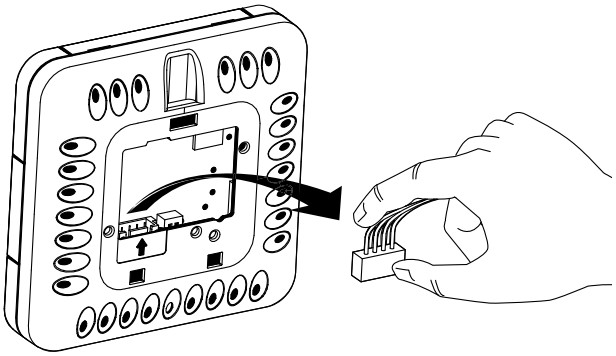

3. Effectuez le raccordement électrique conformément au schéma de câblage.
4. Fixez la face arrière du panneau de commande dans une boîte de montage à l'aide des vis fournies.
5. Rebranchez le connecteur à 4 broches.
6. Posez tous les fils à l'intérieur du panneau de commande et installez le panneau de commande par le bas. Appuyez sur la face avant du panneau de commande pour cliquer afin de terminer l'installation.

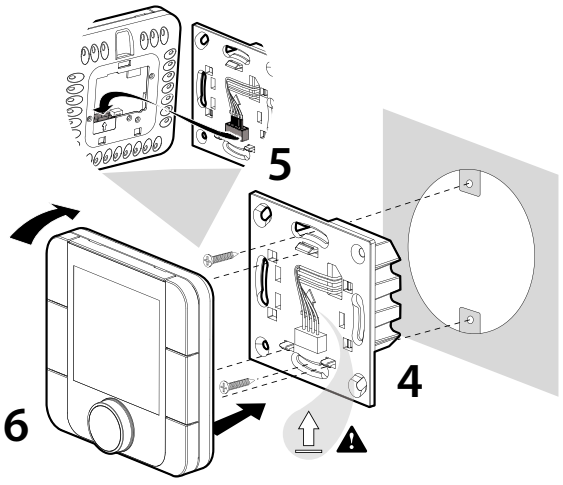

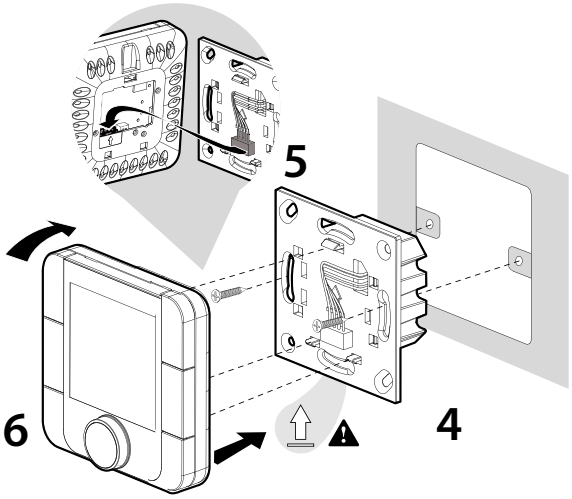

Dimensions hors tout de la face arrière du panneau de commande

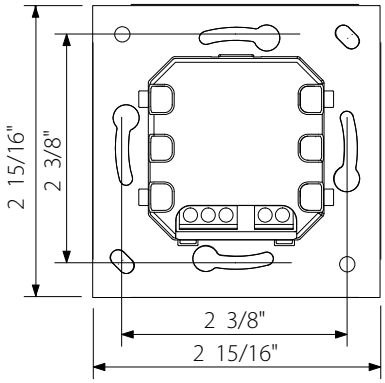

Le schéma d'encombrement de la face arrière du panneau de commande est illustré à gauche.

INSTALLATION DU PANNEAU DE COMMANDE PGDE

Connectez le panneau de commande pGDE au connecteur du contrôleur à l'aide du connecteur téléphonique 6P6C (PLUG-6P6C-P-C2). La longueur maximale du câble téléphonique est de 164 ft.

Pour le montage mural du panneau de commande, il est nécessaire de tirer un câble téléphonique jusqu'au lieu d'installation.
1. Fixez la face arrière du panneau de commande à l'intérieur de la boîte de montage à l'aide des vis à tête ronde fournies.

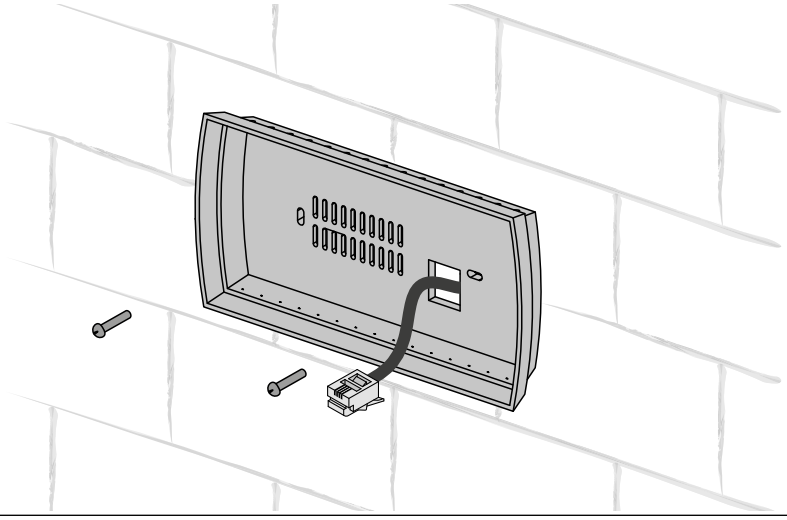

2. Connectez le câble téléphonique à la face avant du panneau de commande.
Fixez la face avant du panneau de commande à sa face arrière à l'aide des vis à tête fraisée fournies comme indiqué ci-dessous. Appuyez sur la face avant du panneau de commande pour cliquer afin de terminer l'installation.

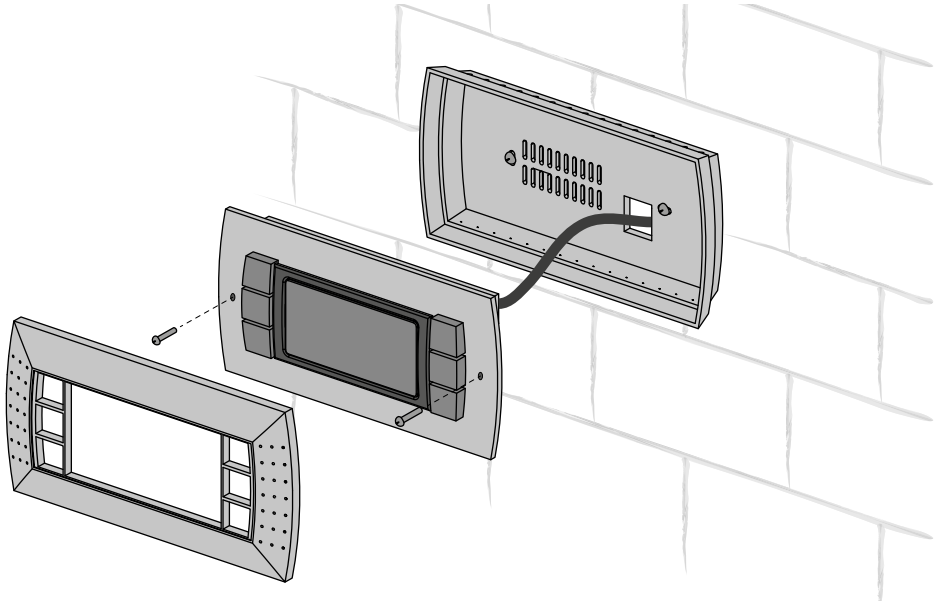

CONNEXION AU RESEAU ELECTRIQUE

ÉTEIGNEZ L'ALIMENTATION ÉLECTRIQUE AVANT TOUTE OPÉRATION AVEC L'APPAREIL.

L'APPAREIL DOIT ÊTRE CONNECTÉ À L'ALIMENTATION ÉLECTRIQUE PAR UN ÉLECTRICIEN QUALIFIÉ.

LES PARAMÈTRES ÉLECTRIQUES NOMINAUX DE L'APPAREIL SONT INDIQUÉS SUR L'ÉTIQUETTE DU FABRICANT.

AVERTISSEMENT! DOIT ÊTRE CONNECTÉ VIA UN INTERRUPTEUR, INTÉGRÉ AU CÂBLAGE FIXE!
AVERTISSEMENT! LORS DE L'INSTALLATION DU PANNEAU DE SERVICE, ASSUREZ-VOUS DE CONNECTER UN CÂBLE DE MISE À LA TERRE!
UTILISEZ UNIQUEMENT DES CONDUCTEURS EN CUIVRE
SI CE PRODUIT EST FOURNI PAR UN SYSTÈME DE CÂBLAGE QUI, CONFORMÉMENT AU CODE NATIONAL DE L'ÉLECTRICITÉ, NÉCESSITE L'INSTALLATION D'UN OU DE PLUSIEURS CONDUCTEURS DE MISE À LA TERRE, UNE BORNE OU DES BORNES POUR LEUR CONNEXION DOIVENT ÊTRE INSTALLÉES
AVERTISSEMENT! RISQUE DE CHOC ÉLECTRIQUE. DÉBRANCHEZ L'ALIMENTATION AVANT DE PROCÉDER À L'ENTRETIEN DE L'UNITÉ

- L'unité doit être raccordée au réseau électrique à l'aide de conducteurs durables, isolés et résistants à la chaleur (câbles et fils). En choisissant la section des conducteurs il est nécessaire de tenir compte le courant de charge admissible maximum ainsi que de la température d'échauffement des fils qui dépend de son type, de son isolation, de sa longueur et du procédé de sa pose.
- A l'entrée extérieure, on doit mettre en place un disjoncteur automatique, encastré au réseau fixe d'alimentation en électricité qui coupe le circuit électrique en cas de court-circuit ou de surcharge. Le point d'installation du disjoncteur extérieur doit assurer l'accès libre pour déclencher rapidement le Produit. Le courant nominal de l'interrupteur automatique doit être supérieur au courant de consommation maximum du produit (voir dans le chapitre « Caractéristiques techniques » ou sur le label du produit). Il est recommandé de choisir le courant nominal du disjoncteur automatique sur la plage standard qui suit la courant maximal du produit à connecter. Le disjoncteur automatique ne fait pas partie du lot de livraison, il faut le commander isolément.

TOUTES TRANSFORMATIONS DANS LA CONNEXION INTERIEURE SONT INTERDITES ET CONDUISENT A LA PERTE DU DROIT AU SERVICE SOUS GARANTIE.

NE POSEZ PAS LE CÂBLE D'ALIMENTATION DE L'UNITÉ DE VENTILATION À PROXIMITÉ DU CÂBLE DU PANNEAU DE COMMANDE! N'ENROULEZ PAS LE CÂBLE DU PANNEAU DE COMMANDE EN BOUCLES PENDANT LA POSE.



Acheminez les câbles vers l'unité de commande via les presse-étoupes sur l'unité de traitement d'air.
Effectuez les raccordements électriques conformément au schéma de câblage extérieur via les borniers de l'unité de commande.

Schéma de câblage externe

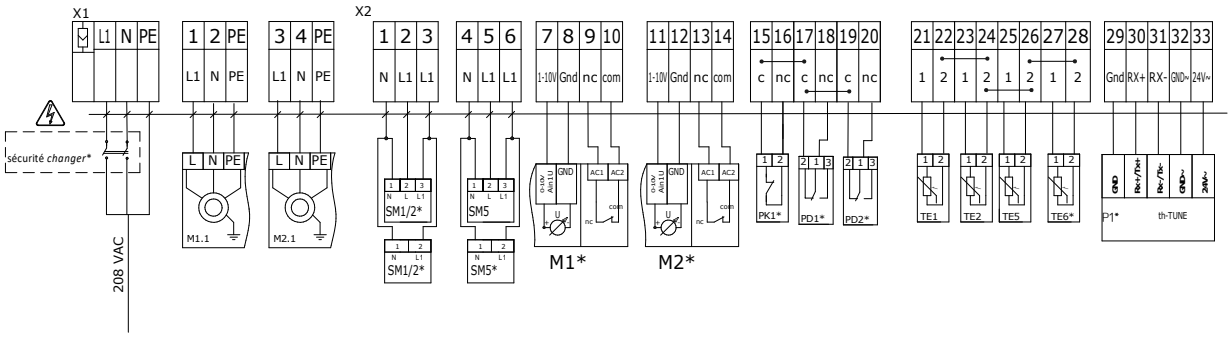

⚠ - RISQUE DE CHOC ÉLECTRIQUE !

1. * - Les appareils ne sont pas inclus dans le kit de livraison et sont disponibles séparément.
Paramètres d'interrupteur d'urgence recommandés : 10 A ; 2p

Symbole	Nom	Taper	Les connexions filaires**
M1	Moteur électrique du ventilateur d'alimentation	Selon la commande	
M2	Moteur électrique de ventilateur d'extraction	Selon la commande	
SM1, SM2	Servomoteur de registre d'air soufflé	Selon la commande	3(2)x0,75мм ^{2}(AWG 18)
SM5	Actionneur de volet roulant	Selon la commande	3(2)x0,75мм ^{2}(AWG 18)
PD1,PD2	Transmission de pression	NC	2x0,75мм ^{2}(AWG 18)
TE1	Sonde de température d'air extérieur		2x0,75мм ^{2}(AWG 18)
TE2	Capteur de température d'air extrait		2x0,75мм ^{2}(AWG 18)
TE5	Sonde de température d'air soufflé		2x0,75мм ^{2}(AWG 18)
PK1	Contact de la centrale d'alarme incendie	NC	2x0,75мм ^{2}(AWG 18)

Il est recommandé d'utiliser des fusibles fabriqués par LittelFuse correspondant aux calibres donnés dans les tableaux F1 et F2.

Symbole	Taper
F1	*Fuse 0217002.MXP* ***2A (5x20)***
F2	*Fuse 02173.15MXP* ***3.15A (5x20)***

CONTRÔLE

Entrées/sorties du contrôleur S31 (KVENT)

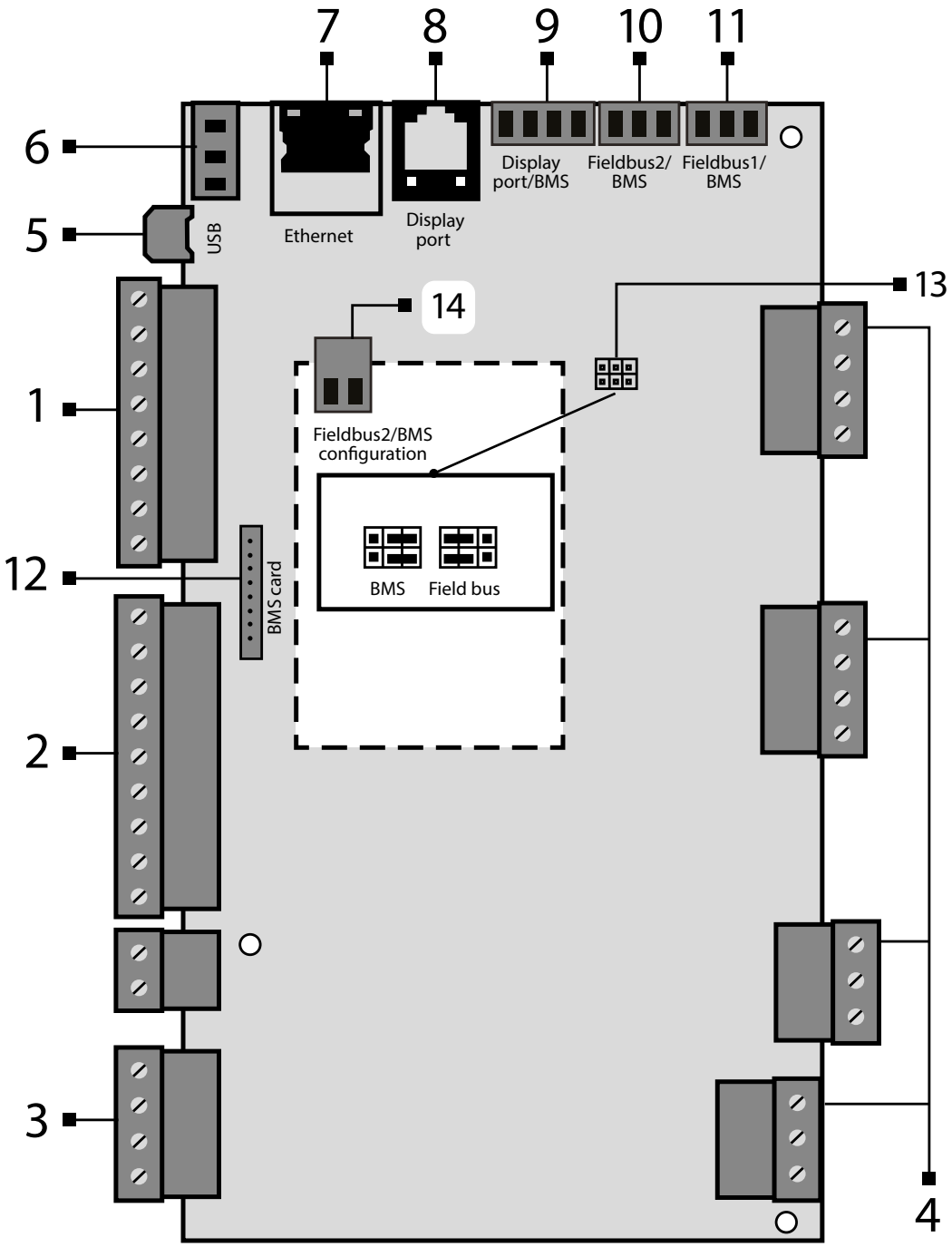

Position	Description	Position	Description
1	Entrées numériques	8	Port de connexion pour panneau de commande PGDe
2	Entrées analogiques	9	Port d'affichage Utilisé aussi pour la connexion de pGDx
3	Sorties analogiques	10	Port BMS/ Bus de terrain2
4	Sorties numériques	11	Port BMS/Bus de terrain1. Utilisé aussi pour la connexion de th-Tune
5	Micro USB pour la mise à jour des applications, l'import et l'export des paramètres, du journal des alarmes	12	Emplacement pour la connexion de la carte BMS (non inclus dans le lot de livraison, disponible comme accessoire spécialement commandé)
6	Source d'alimentation pour capteurs externes	13	Cavaliers pour la configuration du port BMS/Bus de terrain2
7	Port Ethernet	14	Consommation électrique

Contrôle de l'unité de ventilation avec un appareil mobile

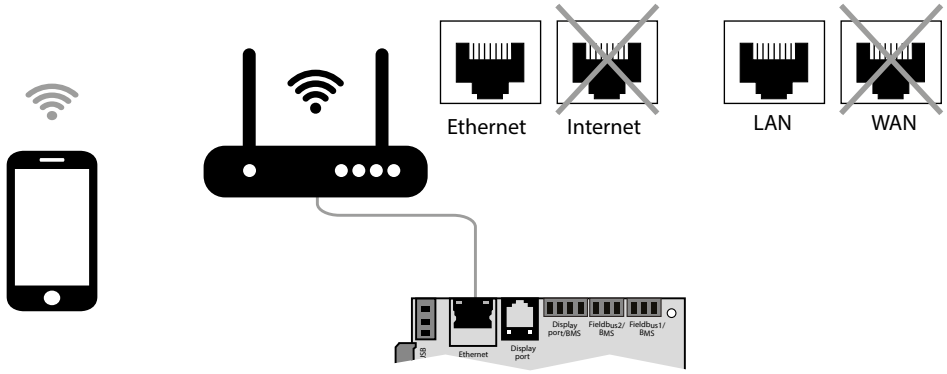

L'unité de ventilation est contrôlable via un appareil mobile ou une tablette.
Connectez le routeur via le connecteur Ethernet (LAN) en utilisant la paire torsadée (4 x 2 x 0,51) pas en dessous de Cat5 avec des connecteurs 8P8C.
Accédez au menu du routeur et recherchez l'adresse IP de l'unité de ventilation.
Saisissez l'adresse IP dans la barre d'URL d'un appareil mobile.
Après cela, l'appareil est prêt à fonctionner via un appareil mobile.
L'interface de commande est identique à l'interface du panneau de commande PGDe.

PANNEAU DE COMMANDE PGDX

Écran initial de commande du système de ventilation

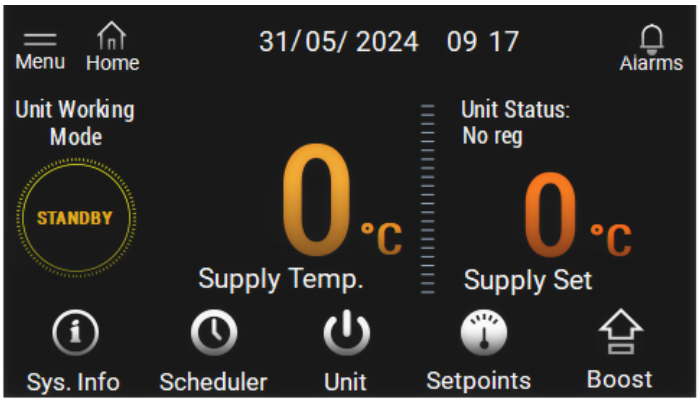



Accès au menu d'informations sur le système de ventilation et les courbes de température.

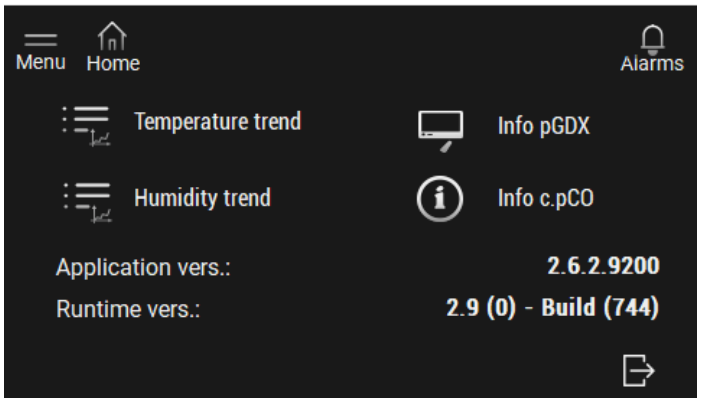

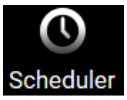

Accès au menu de configuration du graphique de fonctionnement

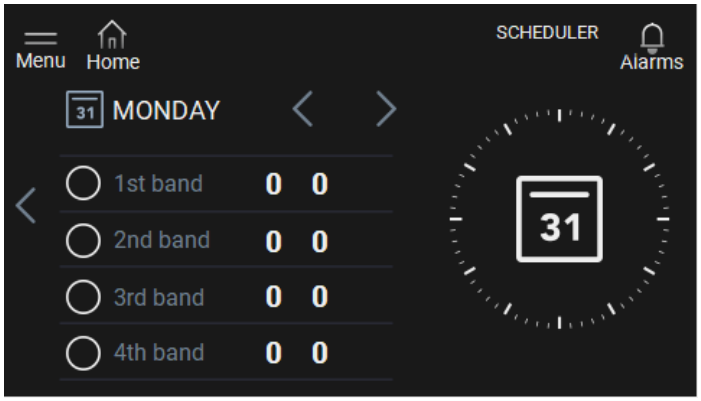



Accès au menu de sélection du mode de fonctionnement du système de ventilation.
Les modes suivants peuvent être sélectionnés : Off / Standby / Economy / PreComfort / Comfort

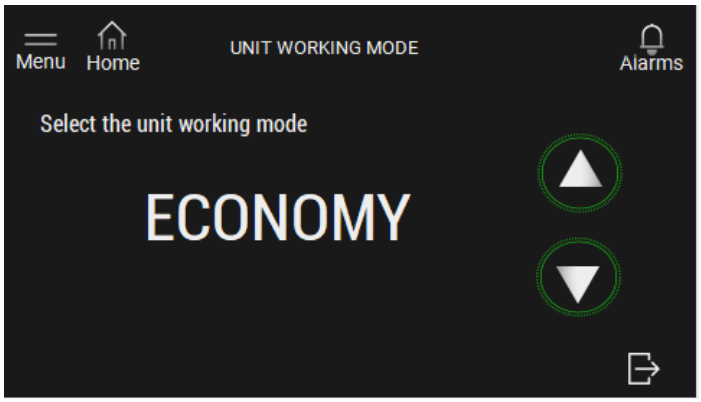

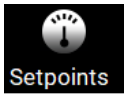

Accès au menu de réglage de la température/ humidité

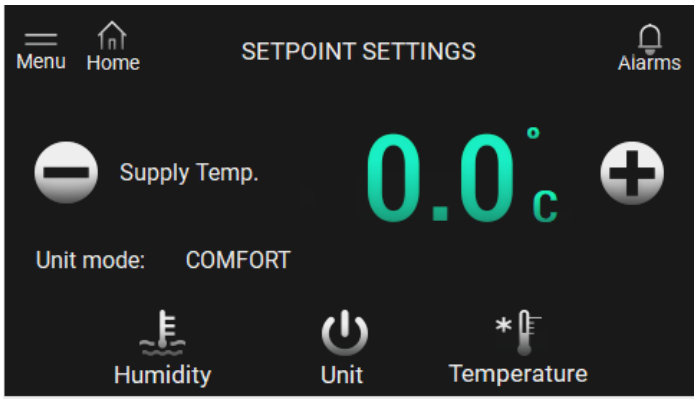



Accès au menu d'activation de la fonction « Boost »





Accès au menu des alarmes actives

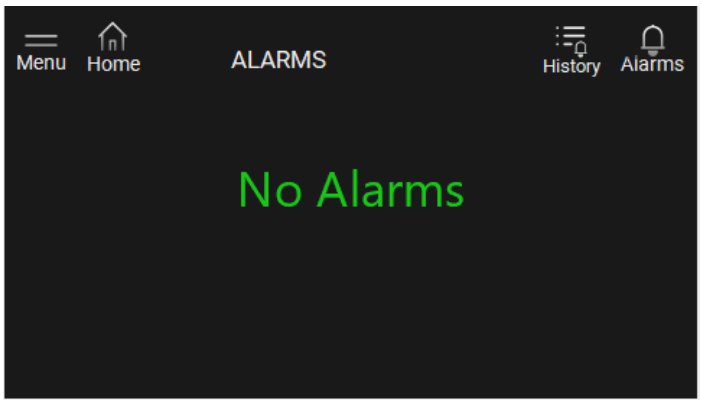



Accès au menu de configuration des informations et de l'émulateur de la télécommande PGDe.
Mot de passe par défaut : 0000.

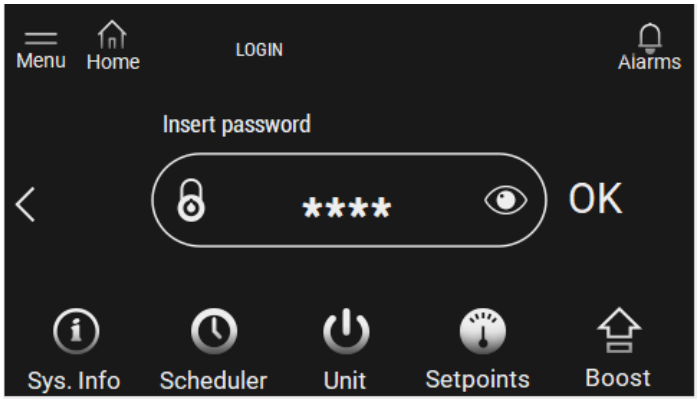



Affiche l'état actuel du système de ventilation.

PANNEAU DE COMMANDE TH-TUNE



BOUTON	LES FONCTIONS
mode (MODE)	Mode Standby / automatique
(FAN)	Édition des paramètres de fonctionnement: ECO, PRECONFORT, CONFORT, ARRÊT.
(CLOCK)	Mode programmation allumé/éteint: appuyez une fois brièvement. Pour accéder au menu de programmation, appuyez et maintenez enfoncé pendant 2 secondes. Utilisez le bouton rotatif pour sélectionner les options.
MODE+CLOCK	Pour activer la fonction Boost, appuyez et maintenez enfoncé pendant 3 secondes.
(ON-OFF)	Interrupteur allumé/éteint et paramètres de Sortie. **Attention!** L'interrupteur allumé/éteint allume ou éteint l'écran de la télécommande et ne fait pas fonctionner l'appareil.
(ENCODER)	Réglage de la valeur souhaitée à l'aide du bouton rotatif. Menu de configuration de la température intérieure réglée - appuyez une fois. Température de l'air soufflé - appuyez deux fois. Température extérieure - appuyez trois fois.

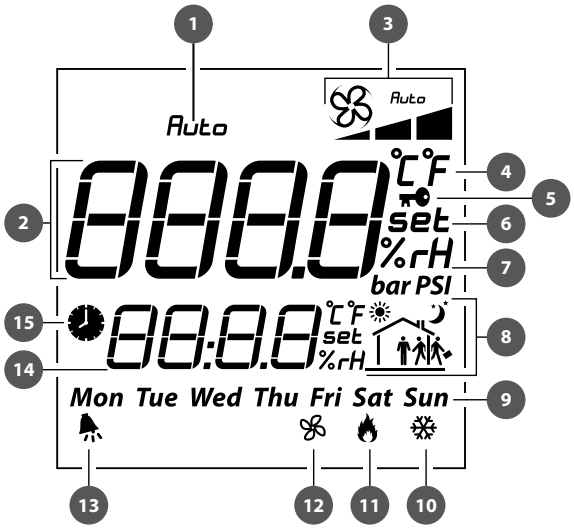

SYMBOLES D'AFFICHAGE

1.	Indicateur allumé/éteint du système
2.	Champ principal (température intérieure actuelle, champ de configuration de la température, configuration de l'horaire, etc.)
3.	Modes de fonctionnement : **ECO** **PECOMFORT** **COMFORT** **AUTO**
4.	Unité de mesure de la température
5.	Fonction de blocage de l'horaire (le pictogramme apparaît en cas de tentative d'activation horaire sur l'unité non configurée)
6.	Définir la valeur
7.	Unité de mesure d'humidité
8.	Plage d'horaire actuelle
9.	Jour de la semaine.
10.	Refroidissement activé
11.	Chauffage activé.
12.	Mode de ventilation
13.	Signal d'alarme. Le code d'erreur est affiché dans la ligne 14
14.	Heure
15.	Mode programmé activé

Description des modes de fonctionnement:
ARRÊT: les ventilateurs sont éteints, les fonctions de protection sont activées (pas d'indication dans le champ 3).
ECO: faible vitesse du ventilateur, basse température et faible consommation d'énergie.
PRECONFORT: vitesse de ventilation moyenne, température et consommation d'énergie moyennes.
CONFORT: vitesse maximale du ventilateur, augmentation de la température et de la consommation électrique.
AUTOMATIQUE: mode de fonctionnement programmé.

Pour réinitialiser les alarmes de manière synchrone, appuyez et maintenez enfoncés les boutons **VENTILATEUR** et **ALLUMÉ-ÉTEINT** pendant 3 secondes.

Configuration de l'horaire

Le panneau th-Tune permet de configurer le fonctionnement programmé et les réglages de température. Pour entrer dans le menu, désactivez le mode programmation et appuyez sur le bouton CLOCK /HORLOGE/ pendant 2 secondes. Les données sont stockées dans th-Tune, donc lors du passage d'une plage horaire (hh:mm) à une autre, l'écran affiche comme heure de début l'heure et la minute qui suivent les précédentes (hh:mm+1).
Th-Tune vérifie la cohérence des plages horaires. Après être entré dans le menu de configuration du mode de programmation, les points suivants s'affichent:
Sel days: active le réglage de la programmation et de la température.
Appuyez sur les boutons ENCODER pour accéder aux paramètres. Tournez ensuite ENCODER pour sélectionner plusieurs jours ou un jour pour définir un mode de fonctionnement comme suit:
7 days (mon, tue, wed, thu, fri, sat, sun). Pour le lundi, mardi, mercredi, jeudi, vendredi, samedi et dimanche, les réglages de plage horaire sont communs.
5 days (mon, tue, wed, thu, fri). Pour le lundi, mardi, mercredi, jeudi et vendredi, les réglages de plage horaire sont communs.
2 days (sat, sun). Pour le samedi et le dimanche, les réglages de plage horaire sont communs.
Day by day. Les paramètres de plage d'horaire pour chaque jour sont réglables individuellement.
Chaque période de temps peut avoir jusqu'à 6 plages horaires. Les plages horaires sont marquées par les images suivantes :



Tournez le bouton ENCODER pour passer d'un réglage de plage horaire à l'autre.
Chaque plage horaire sélectionnée possède les paramètres de température (1) et de temps d'activation (2).

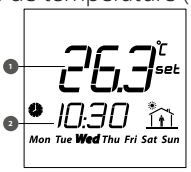

La plage horaire «-:-» peut être désactivée sur l'écran:

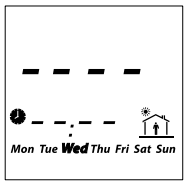

Pour régler la plage ÉTEINT sur le th-Tune, tournez le réglage minimum jusqu'au point ÉTEINT comme indiqué dans la figure ci-dessous.

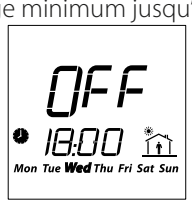

PANNEAU DE COMMANDE PGDE

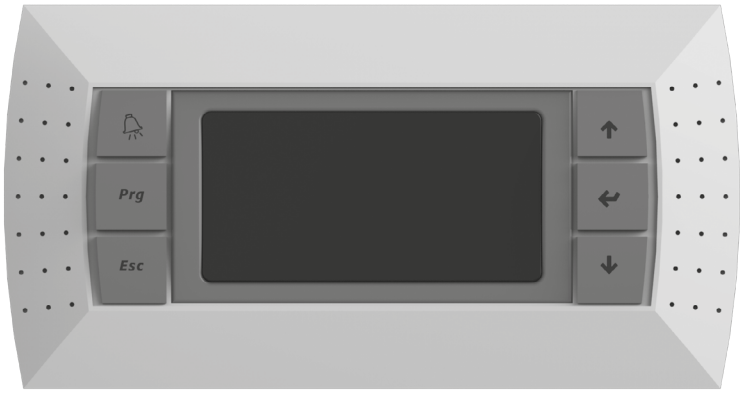

Le panneau de commande dispose de 6 boutons:

Le panneau de commande dispose de 6 boutons:

Prg (PRG): édition du mode de fonctionnement.

Esc (ESC): retour à l'écran précédent.

↑, ↓ (UP, DOWN) — déplacement entre les écrans d'affichage ou valeurs croissantes/décroissantes

↵ (ENTER) — /SAISIR/: validation des données et remise à la liste des paramètres

DÉMARRAGE DE L'UNITÉ

Après la connexion de l'unité au réseau électrique, le contrôleur est chargé et la page d'accueil s'ouvre.

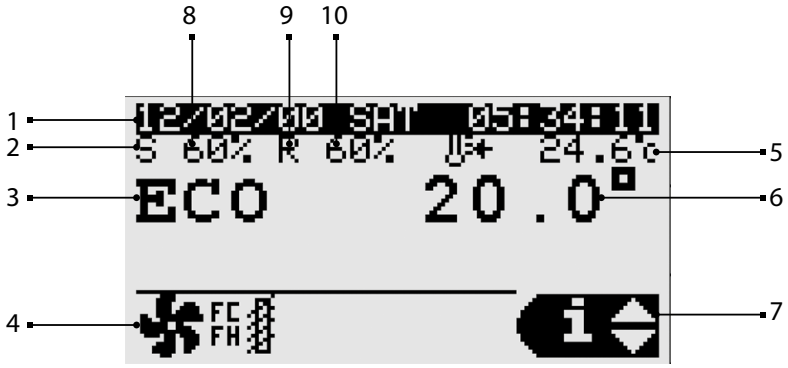

1. Jour et heure.
2. Le ventilateur d'alimentation est en marche.
3. Mode de fonctionnement
   - STOP
   - ECONOMY
   - PRECOMFORT
   - COMFORT
   - AUTO
4. État actuel de l'unité.
   - — ouverture/fermeture des clapets
   - — fonctionnement du ventilateur
   - — chauffage
   - — refroidissement
   - — chauffage/refroidissement libre
   - — humidification
   - — déshumidification
   - — récupération de chaleur active
   - — arrêt standard
   - — arrêt de l'alarme
   - — le planificateur est actif
   - — protection contre le gel de l'échangeur de chaleur
   - — fonction Boost active

5. Température actuelle dans le canal d'alimentation.
6. Réglez le point de température de l'air intérieur ou du conduit d'alimentation (selon les réglages).
7. Indique l'accès au menu utilisateur avec les boutons UP /HAUT/, DOWN /BAS/ et ENTER /SAISIR/.
   INFO: indique l'état général des appareils, l'état de fonctionnement des sorties et des entrées des appareils et des capteurs.
   SET /RÉGLAGE/: indique le point de consigne actuel et le mode de fonctionnement selon l'horaire. Il est possible de définir les points de consigne pour les appareils et l'horaire.
   MODE : indique un changement de mode de fonctionnement (arrêt, économie, préconfort, confort, automatique).
8. Vitesse du ventilateur d'alimentation.
9. Le ventilateur d'extraction est en marche.
10. Vitesse du ventilateur d'extraction.

Configuration de l'horaire

Appuyez sur ENTER /SAISIR/ pour passer au menu en mode SET.
Le menu a trois points de consigne:
1) Configuration du mode de fonctionnement pour chaque jour de la semaine. Il est possible de définir un maximum de quatre plages horaires pour une journée (du lundi au dimanche) et l'heure de début du mode SET.

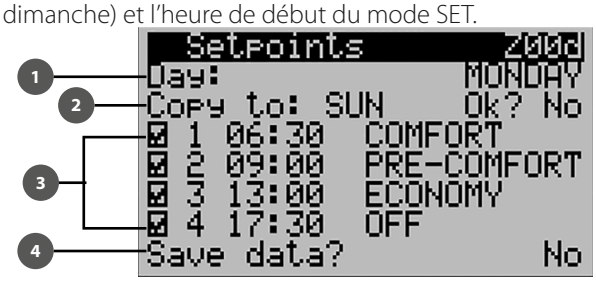

1: Sélection du jour de la semaine pour la configuration. 2: Copie des paramètres réglés à saisir pour l'autre jour de la semaine. Sélectionnez Oui pour copier les paramètres au jour suivant (paramètre Copier vers). 3: Réglage du nombre de plages horaires pour la journée. Le mode actuel se termine au démarrage du mode suivant. 4: Sauvegarde des paramètres définis.
2) Réglage du mode de fonctionnement pour 3 plages horaires (d'un jour à un an). Le mode de fonctionnement actuel se termine au démarrage du mode suivant.

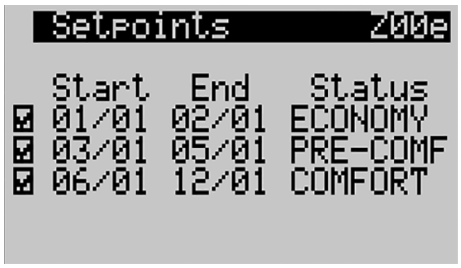

3) Il est possible de régler un jour pour passer en mode SET /réglage/.
Il est possible de régler 6 jours au maximum. Le mode de fonctionnement actuel se termine au démarrage du mode suivant.

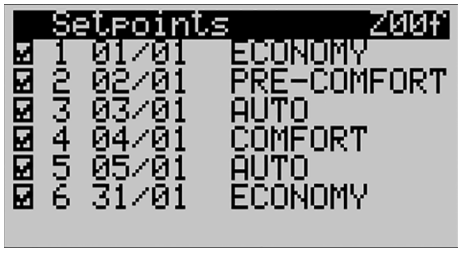

Pour activer le mode horaire, définissez la valeur I007 pour le paramètre BOARD dans la section Unité cfq.

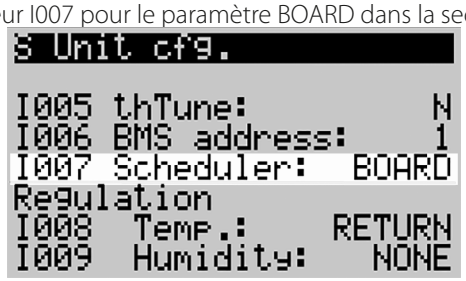

ALARMES

En cas d'alarmes, les alarmes sont affichées sur l'écran.

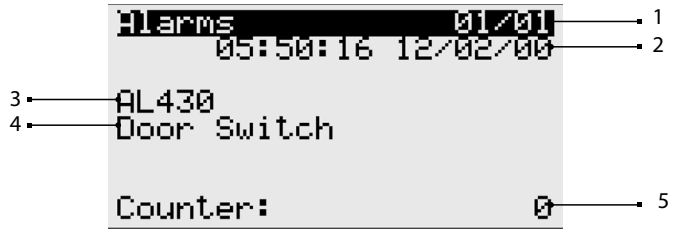

Position	Description
1	1 Numéro d'alarme / nombre total d'alarmes
2	2 Date et heure de l'alarme
3	3 Code d'alarme
4	4 Description de l'alarme
5	5 Valeur du capteur en alarme

Les alarmes peuvent être réinitialisées manuellement, automatiquement ou répétées automatiquement.

- Réinitialisation manuelle: après le dépannage d'une alarme, réinitialisez le signal audio à l'aide du bouton ALARME, puis appuyez sur le bouton et maintenez-le enfoncé pendant 3 secondes pour une réinitialisation finale.
- Réinitialisation automatique: après le dépannage automatique de l'alarme, le signal audio s'éteint et le signal est réinitialisé.
- Réinitialisation automatique répétée: le système vérifie le nombre d'interventions répétées par heure. Si ce nombre est inférieur à la valeur maximale définie, l'alarme est automatiquement réinitialisée. Dès que la limite est franchie, l'alarme doit être réinitialisée manuellement.

Attention ! Par défaut, le contrôle de l'installation est assuré par la télécommande TH-Tune. En cas d'utilisation du contrôle **PGDE** et/ou **BMS**, TH-Tune doit être désactivé pour éviter l'erreur **A010** (th-tune offline). L'illustration ci-dessous montre l'écran lors de la mise en marche de l'installation avec le panneau de contrôle **PGDE**.

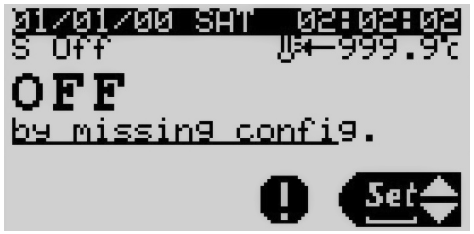

Le bouton s'allume. Lorsque vous appuyez dessus, le code d'erreur s'affiche.
Pour continuer à travailler, vous devez effectuer les opérations suivantes:

1. À l'aide du bouton **Prg**, accédez au menu principal, sélectionnez la section **Unit cfg**. à l'aide des flèches ↑ et ↓ et accédez-y à l'aide du bouton ↵.

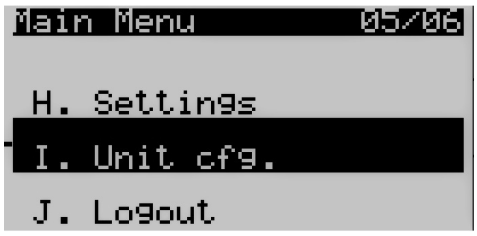

2. Dans la section **Unit cfg.**, sélectionnez le paramètre **I005 thTune** et remplacez sa valeur **Y** par **N**.

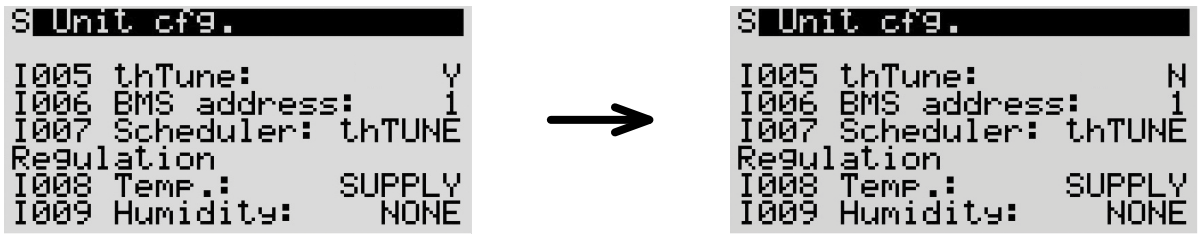

Si la commande s'effectue via **BMS**, il est nécessaire de régler le paramètre **I005 Enable thTune** management sur 0.

Liste des alarmes

Code d'alarme	Description de l'alarme	Réinitialisation	Action
A000	Le capteur de température de départ ne fonctionne pas	Réinitialisation automatique	Arrêt de l'unité
A001	Alarme du dispositif de refroidissement	Réinitialisation par l'utilisateur	Arrêt du refroidisseur
A002	Alarme antigel par DIN	Remise à zéro automatique de la valeur du compteur (3 fois 3600 s)	Arrêt de l'unité et chauffage forcé à 100 % de la puissance
A003	Logiciel prototype	Réinitialisation automatique	Arrêt de l'unité
A004	Nombre élevé d'écritures en mémoire rémanente	Réinitialisation par l'utilisateur	No
A005	Erreur des écritures dans la mémoire rémanente	Réinitialisation par l'utilisateur	No
A006	Capteur de température de retour cassé ne fonctionne pas	Réinitialisation automatique	Transition au mode de contrôle de l'alimentation
A007	Capteur de température extérieure cassé ne fonctionne pas	Réinitialisation automatique	Désactivation du mode de compensation de la température de l'air extérieur
A008	Le capteur de qualité de l'air CO2 ne fonctionne pas	Réinitialisation automatique	Désactivation du mode contrôle CO_2
A009	Le capteur de température d'échappement ne fonctionne pas	Réinitialisation automatique	Arrêt de l'unité
A010	th-Tune hors ligne	Réinitialisation automatique	Désactivation du mode de compensation de la température de l'air intérieur
A011	Température de départ hors plage	Réinitialisation automatique	No
A012	Alarme de débit d'air soufflé	Réinitialisation par l'utilisateur	Arrêt de l'unité
A013	Alarme de retour d'air	Réinitialisation par l'utilisateur	Arrêt de l'unité
A014	Alarme humidificateur	Réinitialisation automatique	Arrêt de l'humidificateur
A015	Entretien de l'humidificateur requis	Réinitialisation automatique	No
A016	Entretien du ventilateur de reprise requis	Réinitialisation automatique	No
A017	Entretien du ventilateur d'alimentation requis	Réinitialisation automatique	No
A018	Entretien du serpentin de réchauffage requis	Réinitialisation automatique	No
A019	Entretien de la récupération de chaleur requis	Réinitialisation automatique	No
A020	Alarme filtres d'alimentation	Réinitialisation automatique	No
A021	Horloge th-Tune ne fonctionne pas	Réinitialisation automatique	No
A022	Le capteur de température th-Tune ne fonctionne pas	Réinitialisation automatique	Désactivation du mode de régulation de la température de l'air intérieur
A023	Le capteur d'humidité th-Tune ne fonctionne pas	Réinitialisation automatique	Désactivation du mode de régulation de l'humidité de l'air intérieur
A024	BMS hors ligne	Réinitialisation automatique	No
A025	Le capteur de pression différentielle d'alimentation ne fonctionne pas	Réinitialisation automatique	No
A026	Le capteur de pression différentielle de retour ne fonctionne pas	Réinitialisation automatique	No
A027	Alarme incendie par entrée numérique	Réinitialisation par l'utilisateur	Arrêt de l'unité, commutation forcée des ventilateurs en vitesse de feu
A028	Le capteur de température d'eau du serpentin de chauffage ne fonctionne pas	Réinitialisation automatique	Arrêt de l'unité, commutation forcée à 100 % d'ouverture du registre bypass
A029	Le capteur de température d'eau du serpentin de préchauffage ne fonctionne pas	Réinitialisation automatique	Arrêt de l'unité, commutation forcée à 100 % d'ouverture du registre bypass
A030	Après préchauffage, le capteur de température du serpentin ne fonctionne pas	Réinitialisation automatique	Arrêt du préchauffeur
A031	Alarme appareil de chauffage	Remise à zéro automatique de la valeur du compteur (3 fois 3600 s)	Arrêt du chauffage
A032	Alarme incendie par température	Réinitialisation par l'utilisateur	Arrêt de l'unité, commutation forcée des ventilateurs en vitesse de feu
A033	Alarme antigel par température d'eau de retour de chaleur	Remise à zéro automatique de la valeur du compteur (3 fois 3600 s)	Arrêt de l'unité, commutation forcée à 100 % d'ouverture du registre bypass
A034	Alarme antigel par préchauffage de la température de l'eau de retour	Remise à zéro automatique de la valeur du compteur (3 fois 3600 s)	Arrêt de l'unité, commutation forcée à 100 % d'ouverture du registre bypass

A035	Alarme de surcharge des ventilateurs	Réinitialisation automatique	Arrêt de l'unité
A036	Le capteur d'humidité d'alimentation ne fonctionne pas	Réinitialisation automatique	Arrêt de l'humidificateur
A037	Configuration de l'unité non autorisée	Réinitialisation automatique	Arrêt de l'unité
A038	Ventilateur d'alimentation - Hors ligne	Réinitialisation automatique	Arrêt de l'unité
A039	Ventilateur de reprise - Défaut de ligne	Réinitialisation automatique	Arrêt de l'unité
A040	Ventilateur d'alimentation - Moteur bloqué	Réinitialisation automatique	Arrêt de l'unité
A041	Ventilateur de reprise - Alarme incendie	Réinitialisation automatique	Arrêt de l'unité
A042	Ventilateur de reprise - Uin bas (FW 10)	Réinitialisation automatique	Arrêt de l'unité
A043	Ventilateur de reprise - Uin haut (FW 10)	Réinitialisation automatique	Arrêt de l'unité
A044	Ventilateur d'alimentation - UZK bas	Réinitialisation automatique	Arrêt de l'unité
A045	Ventilateur d'alimentation - UZK haut	Réinitialisation automatique	Arrêt de l'unité
A046	Ventilateur de reprise - Défaut IGBT	Réinitialisation automatique	Arrêt de l'unité
A047	Ventilateur de reprise - Défaut Terre-GND	Réinitialisation automatique	Arrêt de l'unité
A048	Ventilateur de reprise - Erreur de courant de crête	Réinitialisation automatique	Arrêt de l'unité
A049	Ventilateur de reprise - Erreur du capteur à effet Hall	Réinitialisation automatique	Arrêt de l'unité
A050	Ventilateur d'alimentation - Hors ligne	Réinitialisation automatique	Arrêt de l'unité
A051	Ventilateur de reprise - Défaillance de phase	Réinitialisation par l'utilisateur	Arrêt de l'unité
A052	Ventilateur d'alimentation - Moteur bloqué	Réinitialisation par l'utilisateur	Arrêt de l'unité
A053	Ventilateur d'alimentation – Sous tension réseau	Réinitialisation par l'utilisateur	Arrêt de l'unité
A054	Ventilateur d'alimentation – Surtension réseau	Réinitialisation par l'utilisateur	Arrêt de l'unité
A055	Ventilateur d'alimentation – Surtension du circuit intermédiaire	Réinitialisation par l'utilisateur	Arrêt de l'unité
A056	Ventilateur d'alimentation – Sous-tension du circuit intermédiaire	Réinitialisation par l'utilisateur	Arrêt de l'unité
A057	Ventilateur d'alimentation – Moteur bloqué	Réinitialisation par l'utilisateur	Arrêt de l'unité
A058	Ventilateur d'alimentation – Surchauffe du circuit interne	Réinitialisation par l'utilisateur	Arrêt de l'unité
A059	Ventilateur d'alimentation – Surchauffe de l'étage extérieur	Réinitialisation par l'utilisateur	Arrêt de l'unité
A060	Ventilateur d'alimentation – Erreur du capteur à effet Hall	Réinitialisation par l'utilisateur	Arrêt de l'unité
A061	Ventilateur d'alimentation – Erreur de communication	Réinitialisation par l'utilisateur	Arrêt de l'unité
A062	Ventilateur d'alimentation – Erreur générique	Réinitialisation par l'utilisateur	Arrêt de l'unité
A063	Ventilateur d'alimentation – Haute température de l'étage extérieur	Réinitialisation automatique	Arrêt de l'unité
A064	Ventilateur d'alimentation – Haute température du circuit interne	Réinitialisation automatique	Arrêt de l'unité
A065	Ventilateur d'alimentation – Haute température du moteur	Réinitialisation automatique	Arrêt de l'unité
A066	Ventilateur d'alimentation – Basse tension du circuit intermédiaire	Réinitialisation automatique	Arrêt de l'unité
A067	Ventilateur d'alimentation – Alimentation réseau limitée	Réinitialisation automatique	Arrêt de l'unité
A068	Ventilateur d'alimentation – Courant réseau limité	Réinitialisation automatique	Arrêt de l'unité
A069	Ventilateur d'alimentation – Mode freinage	Réinitialisation automatique	Arrêt de l'unité
A070	Ventilateur d'alimentation – Rupture de câble	Réinitialisation automatique	Arrêt de l'unité
A071	Ventilateur d'alimentation – Protection contre le gel	Réinitialisation automatique	Arrêt de l'unité
A072	Ventilateur d'alimentation – Chauffage: arrêt moteur	Réinitialisation automatique	Arrêt de l'unité
A073	Ventilateur d'alimentation – Vitesse sous limite	Réinitialisation automatique	Arrêt de l'unité
A074	Ventilateur d'alimentation – Haute tension du circuit intermédiaire	Réinitialisation automatique	Arrêt de l'unité
A075	Ventilateur d'alimentation – Tension d'alimentation élevée	Réinitialisation automatique	Arrêt de l'unité
A076	Ventilateur d'alimentation – Impédance de ligne élevée	Réinitialisation automatique	Arrêt de l'unité
A077	Ventilateur de reprise – Hors ligne	Réinitialisation automatique	Arrêt de l'unité
A078	Ventilateur de reprise – Défaut de ligne	Réinitialisation automatique	Arrêt de l'unité
A079	Ventilateur de reprise – Blocage du moteur	Réinitialisation automatique	Arrêt de l'unité
A080	Ventilateur de reprise – Alarme incendie	Réinitialisation automatique	Arrêt de l'unité
A081	Ventilateur de reprise – Uin bas (FW 10)	Réinitialisation par l'utilisateur	Arrêt de l'unité
A082	Ventilateur de reprise – Uin haut (FW 10)	Réinitialisation par l'utilisateur	Arrêt de l'unité
A083	Ventilateur de reprise – UZK bas	Réinitialisation par l'utilisateur	Arrêt de l'unité
A084	Ventilateur de reprise – UZK haut	Réinitialisation par l'utilisateur	Arrêt de l'unité
A085	Ventilateur de reprise - Défaut IGBT	Réinitialisation par l'utilisateur	Arrêt de l'unité

A086	Ventilateur de reprise - Défaut Terre-GND	Réinitialisation par l'utilisateur	Arrêt de l'unité
A087	Ventilateur de reprise - Erreur de courant de crête	Réinitialisation par l'utilisateur	Arrêt de l'unité
A088	Ventilateur de reprise - Erreur du capteur à effet Hall	Réinitialisation par l'utilisateur	Arrêt de l'unité
A089	Ventilateur de reprise - Hors ligne	Réinitialisation par l'utilisateur	Arrêt de l'unité
A090	Ventilateur de reprise - Défaillance de phase	Réinitialisation par l'utilisateur	Arrêt de l'unité
A091	Ventilateur de reprise - Moteur bloqué	Réinitialisation par l'utilisateur	Arrêt de l'unité
A092	Ventilateur de reprise - Sous tension réseau	Réinitialisation par l'utilisateur	Arrêt de l'unité
A093	Ventilateur de reprise - Surtension réseau	Réinitialisation par l'utilisateur	Arrêt de l'unité
A094	Ventilateur de reprise - Surtension du circuit intermédiaire	Réinitialisation par l'utilisateur	Arrêt de l'unité
A095	Ventilateur de reprise - Sous-tension du circuit intermédiaire	Réinitialisation par l'utilisateur	Arrêt de l'unité
A096	Ventilateur de reprise - Surchauffe du moteur	Réinitialisation par l'utilisateur	Arrêt de l'unité
A097	Ventilateur de reprise - Surchauffe du circuit interne	Réinitialisation par l'utilisateur	Arrêt de l'unité
A098	Ventilateur de reprise - Surchauffe de l'étage extérieur	Réinitialisation par l'utilisateur	Arrêt de l'unité
A099	Ventilateur de reprise - Erreur du capteur à effet Hall	Réinitialisation par l'utilisateur	Arrêt de l'unité
A100	Ventilateur de reprise - Erreur de communication	Réinitialisation automatique	Arrêt de l'unité
A101	Ventilateur de reprise - Erreur générique	Réinitialisation automatique	Arrêt de l'unité
A102	Ventilateur de reprise - Haute température de l'étage extérieur	Réinitialisation automatique	Arrêt de l'unité
A103	Ventilateur de reprise - Haute température du circuit interne	Réinitialisation automatique	Arrêt de l'unité
A104	Ventilateur de reprise - Haute température du moteur	Réinitialisation automatique	Arrêt de l'unité
A105	Ventilateur de reprise - Basse tension du circuit intermédiaire	Réinitialisation automatique	Arrêt de l'unité
A106	Ventilateur de reprise - Alimentation réseau limitée	Réinitialisation automatique	Arrêt de l'unité
A107	Ventilateur de reprise - Courant réseau limité	Réinitialisation automatique	Arrêt de l'unité
A108	Ventilateur de reprise - Mode freinage	Réinitialisation automatique	Arrêt de l'unité
A109	Ventilateur de reprise - Rupture de câble	Réinitialisation automatique	Arrêt de l'unité
A110	Ventilateur de reprise - Protection contre le gel	Réinitialisation automatique	Arrêt de l'unité
A111	Ventilateur de reprise - Chauffage: arrêt moteur	Réinitialisation automatique	Arrêt de l'unité
A112	Ventilateur de reprise - Vitesse sous limite	Réinitialisation automatique	Arrêt de l'unité
A113	Ventilateur de reprise - Haute tension du circuit intermédiaire	Réinitialisation automatique	Arrêt de l'unité
A114	Ventilateur de reprise - Tension d'alimentation élevée	Réinitialisation automatique	Arrêt de la régulation COV
A115	Ventilateur de reprise - Impédance de ligne élevée	Réinitialisation automatique	No
A404	Dysfonctionnement du capteur de qualité de l'air COV	Réinitialisation automatique	No
A405	Alarme filtre de reprise	Réinitialisation automatique	Arrêt. Contrôle de l'humidité de l'air pour un refroidissement naturel
A406	Alarme filtre de reprise	Réinitialisation automatique	No
A407	Le capteur d'humidité de l'air frais ne fonctionne pas	Réinitialisation automatique	No
A408	Entretien du serpentin de préchauffage requis	Réinitialisation automatique	No
A412	Entretien de l'humidificateur IEC requis	Réinitialisation automatique	No
A413	Maintenance du dispositif de refroidissement requise	Réinitialisation automatique	No
A414	Maintenance du dispositif de refroidissement 2 requise	Réinitialisation automatique	No
A415	Entretien de l'appareil de chauffage requis	Réinitialisation automatique	No
A416	Entretien de l'appareil de chauffage 2 requis	Réinitialisation automatique	No
A417	Entretien du dispositif d'inversion requis	Réinitialisation automatique	No
A418	Entretien du dispositif d'inversion 2 requis	Réinitialisation automatique	No
A422	Alarme hors des limites de température de calcul	Réinitialisation automatique	Ouverture de l'unité de mélange d'air ou arrêt de la ventilation si l'unité de mélange n'est pas disponible
A429	Échangeur de chaleur bouché	Réinitialisation automatique	Arrêt de la récupération de chaleur
A430	Interrupteur de porte	Réinitialisation automatique	Arrêt de l'unité

LES PARAMÈTRES D'INGÉNIERIE SONT PROTÉGÉS PAR MOT DE PASSE.

POUR UNE DESCRIPTION DÉTAILLÉE DES PARAMÈTRES D'INGÉNIERIE, VEUILLEZ VOUS RÉFÉRER AU GUIDE DU LOGICIEL DU CONTRÔLEUR.
VEUILLEZ DEMANDER AU FOURNISSEUR DE L'UNITÉ LE GUIDE DU LOGICIEL DU CONTRÔLEUR.

Le menu d'ingénierie permet de configurer le fonctionnement de l'unité d'automatisation avec les panneaux de commande S30 et S32 à la fois individuellement et conjointement.
Le système d'automatisation fonctionne également sans panneau de commande.
Le système peut également être utilisé avec un interrupteur marche/arrêt externe.
L'unité d'automatisation dispose d'une interface WEB intégrée et supporte les protocoles Modbus et Bacnet selon les interfaces RS485 et Ethernet
Veuillez vous référer au guide d'utilisation du contrôleur pour plus d'informations sur la configuration du protocole.

BLAUBERG

Fabricant : LLC « Ventilation Systems »
Ukraine, Kiev, rue M. Kotsyubinsky, 1
Adresse des installations de production :
Ukraine, région de Kiev, district de Fastiv, ville de Boïarka, rue Sobornosti, 36

www.blaubergventilatoren.de
BUSA201FR-03