Saddle 800/400

Saddle for straight air duct segment



	Unit of measurement	Saddle 800/400

Dimensions

d1	d2	l
400	800	80

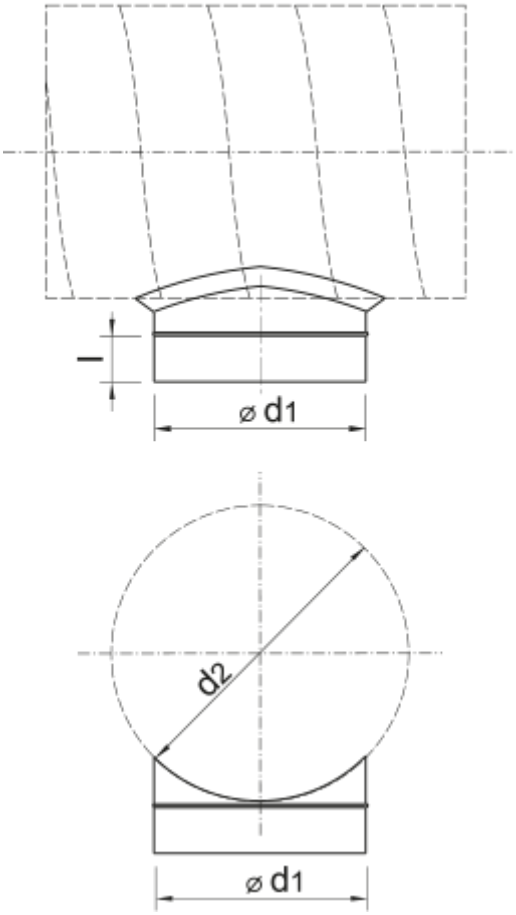
l
⌀ d1
d2
⌀ d1