# Saddle 450/400

Saddle for straight air duct segment



| | Unit of measurement | Saddle 450/400 |
|---|---|---|

## Dimensions

| d1 | d2 | l |
|---|---|---|
| 400 | 450 | 60 |

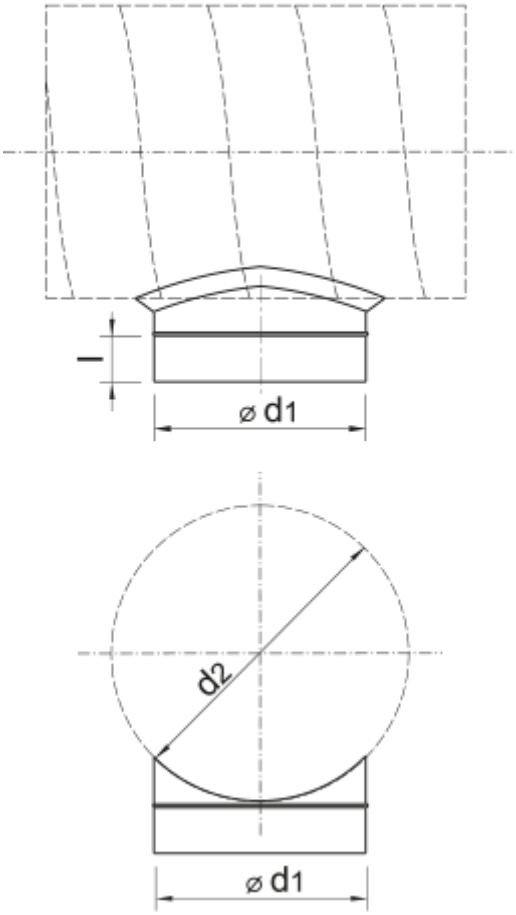
l
⌀ d1
d2
⌀ d1