KKV 355-500



Backdraft damper

- Casing material: Galvanized steel

	Unit of measurement	KKV 355-500
Weight	kg	3.5

Dimensions

ØD	ØD1	ØD2	Ød	H
402	438	464	9	220

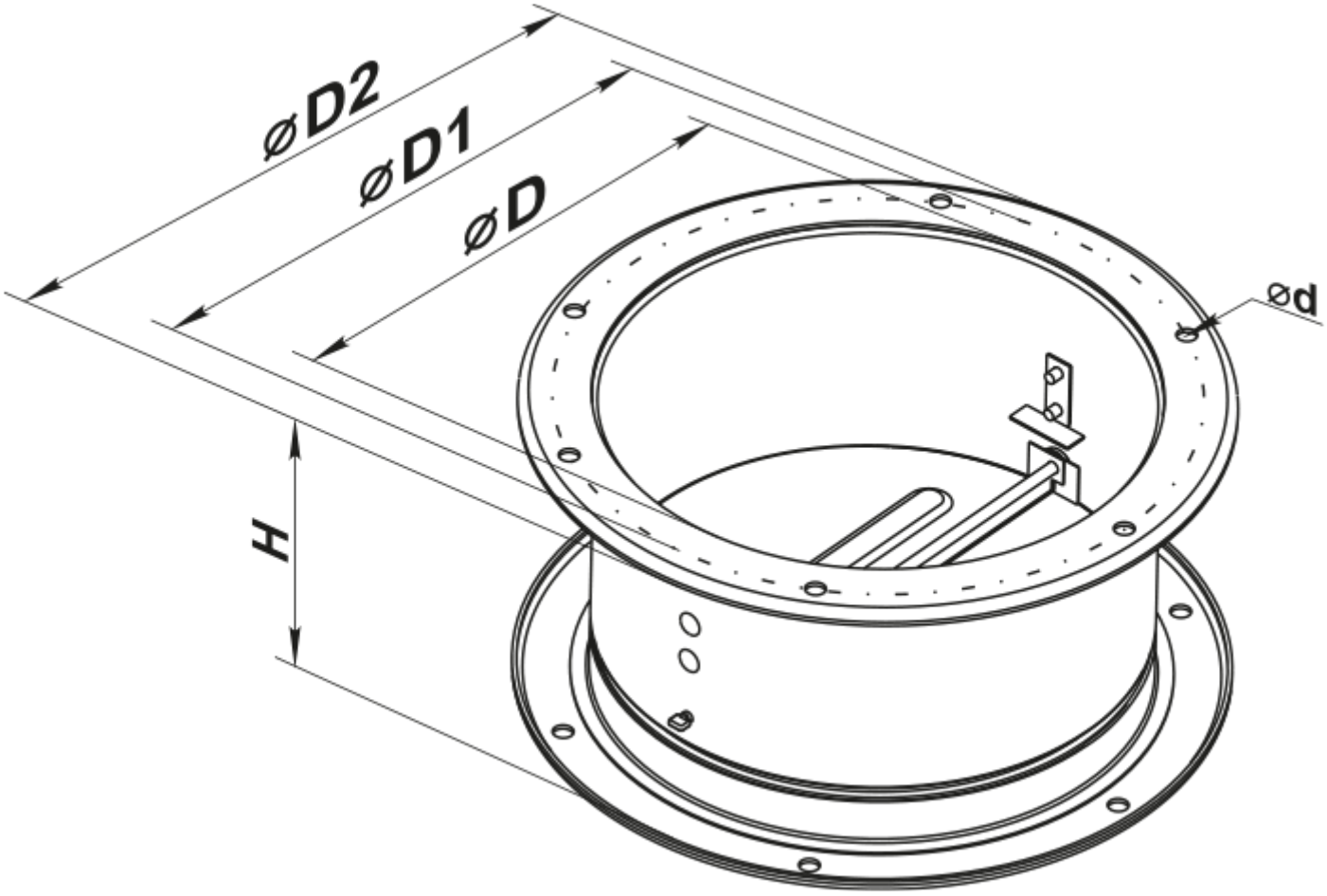
ØD2
ØD1
ØD
Ød
H