KKV 250-315



Backdraft damper

• Casing material: Galvanized steel

	Unit of measurement	KKV 250-315
Weight	kg	1.7

Dimensions

ØD	ØD1	ØD2	Ød	H
256	285	306	7	156

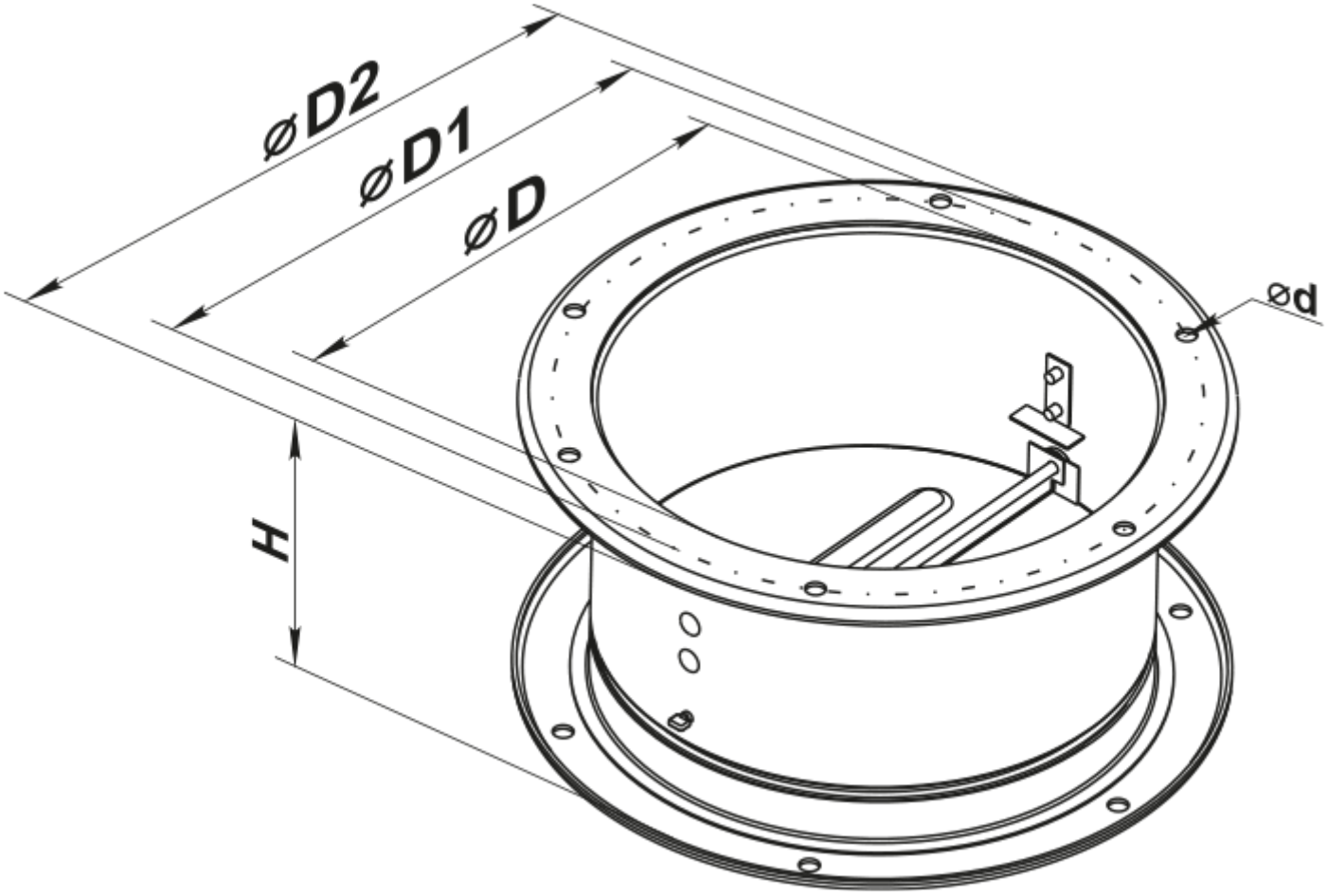
ØD2
ØD1
ØD
Ød
H