FKV 355-500

Mating flange

- Casing material: Galvanized steel



	Unit of measurement	FKV 355-500
Weight	kg	1.05

Dimensions

ØD	ØD1	ØD2	Ød	L
402	430	464	9	40

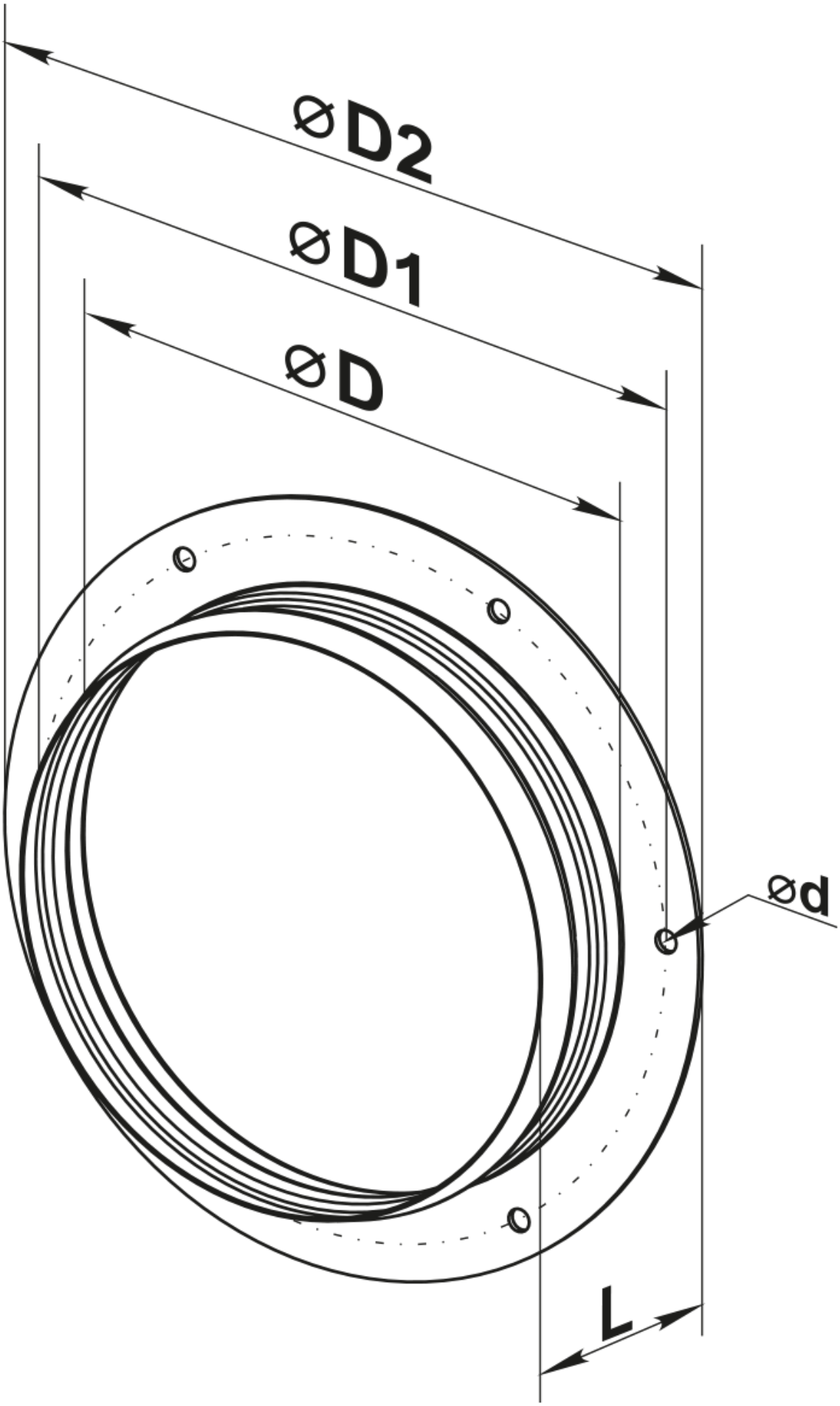
ØD2
ØD1
ØD
Ød
L